Cleco® Production Tools

CellClutch™ Especificaciones del producto

CLBP02Q

PISTOLA, 2 Nm

0.6-2 Nm (0.4-1.5 ft lb)

Las herramientas de montaje a batería CellClutch™ son inteligentes a la par que sencillas y aportan programabilidad a su línea.

CARACTERÍSTICAS

- **De fácil programación:** permite programar velocidades y procesos de múltiples etapas para eliminar las fallas y fomentar la productividad.
- **Embrague Cleco de eficacia demostrada:** ofrece niveles incomparables de confiabilidad y durabilidad en la línea de producción.
- **Luz de estado operativo:** luz indicadora en color para conocer el estado del proceso y el recuento de lotes.
- **LED multicolor:** luz de trabajo para facilitar al operario información de estado ("OK/NOK") al iluminar la pieza de trabajo.
- **Estrategias programables de proceso:** supresión de roscas cruzadas y errores durante los procesos gracias a las velocidades y las estrategias programables.
- **Plataforma única de batería:** homogénea para toda la gama inalámbrica, lo que reduce la complejidad y los costos en las instalaciones.

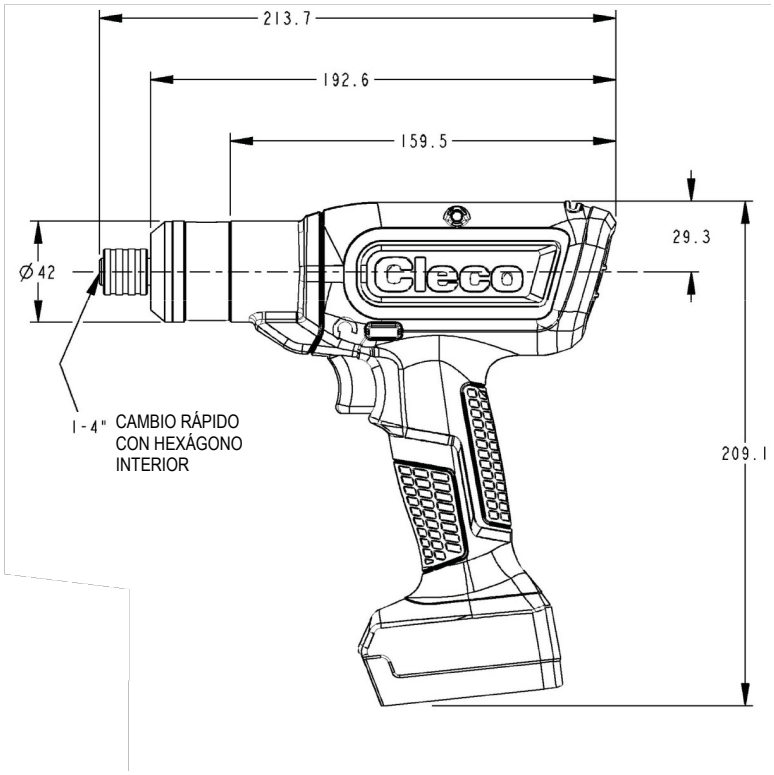

ESPECIFICACIONES

RANGO DE TORQUE (Nm)

Mín./Máx.:	0.6 - 2

RANGO DE TORQUE (ft·lb)

Mín./Máx.:	0.4 - 1.5

VELOCIDAD

r/min / Máx.:	177 -1770

PESO Y DIMENSIONES

Peso sin batería	1.05 kg/2.3 lb
Longitud	213.5 mm / 8.41"
Altura	209 mm / 8.23"
Lateral a centro	28.5 mm / 1.12"
Salida	Hexagonal de liberación rápida de 1/4"
País de origen:	Montaje realizado en EE. UU.

CE

Apex Tool Group, LLC
Teléfono: +1 (800) 845-5629
Teléfono: +1 (919) 387-0099
Teléfono: +49 (0) 7363 81-0
www.ClecoTools.com / www.ClecoTools.de

SP-1091-EN - CLBP02Q | 0421 | Especificaciones sujetas a cambios sin previo aviso. | Cleco® es una marca registrada de Apex Brands, Inc. | © 2021

CellClutch™
Especificaciones del producto

CLBP04Q

PISTOLA, 4 Nm

1.1-4 Nm (0.8-2.9 ft lb)

Las herramientas de montaje a batería CellClutch™ son inteligentes a la par que sencillas y aportan programabilidad a su línea.

CARACTERÍSTICAS

- **De fácil programación:** permite programar velocidades y procesos de múltiples etapas para eliminar las fallas y fomentar la productividad.
- **Embrague Cleco de eficacia demostrada:** ofrece niveles incomparables de confiabilidad y durabilidad en la línea de producción.
- **Luz de estado operativo:** luz indicadora en color para conocer el estado del proceso y el recuento de lotes.
- **LED multicolor:** luz de trabajo para facilitar al operario información de estado ("OK/NOK") al iluminar la pieza de trabajo.
- **Estrategias programables de proceso:** supresión de roscas cruzadas y errores durante los procesos gracias a las velocidades y las estrategias programables.
- **Plataforma única de batería:** homogénea para toda la gama inalámbrica, lo que reduce la complejidad y los costos en las instalaciones.

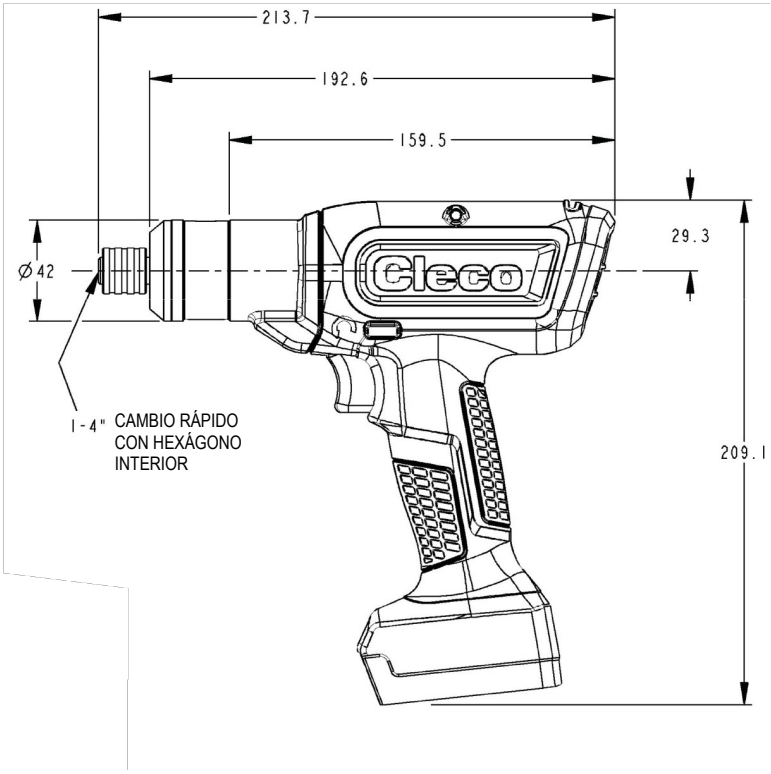

ESPECIFICACIONES

RANGO DE TORQUE (Nm)

Mín./Máx.:	1.1 - 4

RANGO DE TORQUE (ft·lb)

Mín./Máx.:	0.8 - 2.9

VELOCIDAD

r/min / Máx.:	177 -1770

PESO Y DIMENSIONES

Peso sin batería	1.05 kg/2.3 lb
Longitud	213.5 mm / 8.41"
Altura	209 mm / 8.23"
Lateral a centro	28.5 mm / 1.12"
Salida	Hexagonal de liberación rápida de 1/4"
País de origen:	Montaje realizado en EE. UU.

CE

Apex Tool Group, LLC
Teléfono: +1 (800) 845-5629
Teléfono: +1 (919) 387-0099
Teléfono: +49 (0) 7363 81-0
www.ClecoTools.com / www.ClecoTools.de

Cleco® Production Tools

CellClutch™ Especificaciones del producto

CLBP08Q

PISTOLA, 8 Nm

2.1-8 Nm (1.5-5.9 ft lb)

Las herramientas de montaje a batería CellClutch™ son inteligentes a la par que sencillas y aportan programabilidad a su línea.

CARACTERÍSTICAS

- **De fácil programación:** permite programar velocidades y procesos de múltiples etapas para eliminar las fallas y fomentar la productividad.
- **Embrague Cleco de eficacia demostrada:** ofrece niveles incomparables de confiabilidad y durabilidad en la línea de producción.
- **Luz de estado operativo:** luz indicadora en color para conocer el estado del proceso y el recuento de lotes.
- **LED multicolor:** luz de trabajo para facilitar al operario información de estado ("OK/NOK") al iluminar la pieza de trabajo.
- **Estrategias programables de proceso:** supresión de roscas cruzadas y errores durante los procesos gracias a las velocidades y las estrategias programables.
- **Plataforma única de batería:** homogénea para toda la gama inalámbrica, lo que reduce la complejidad y los costos en las instalaciones.

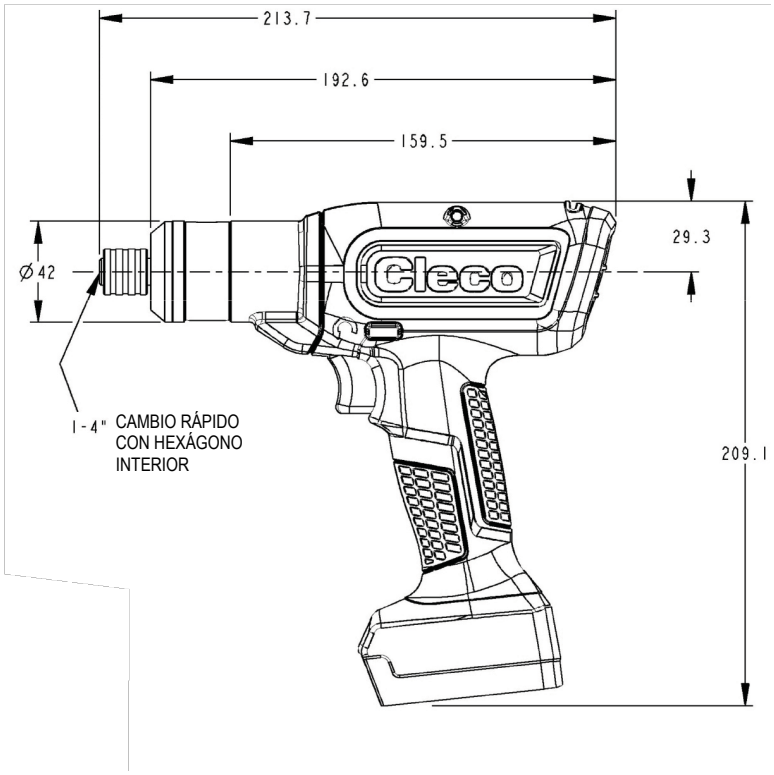

ESPECIFICACIONES

RANGO DE TORQUE (Nm)

Mín./Máx.:	2.1 - 8

RANGO DE TORQUE (ft·lb)

Mín./Máx.:	1.5 - 5.9

VELOCIDAD

r/min / Máx.:	95 - 985

PESO Y DIMENSIONES

Peso sin batería	1.05 kg/2.3 lb
Longitud	213.5 mm / 8.41"
Altura	209 mm / 8.23"
Lateral a centro	28.5 mm / 1.12"
Salida	Hexagonal de liberación rápida de 1/4"
País de origen:	Montaje realizado en EE. UU.

CE

Apex Tool Group, LLC
Teléfono: +1 (800) 845-5629
Teléfono: +1 (919) 387-0099
Teléfono: +49 (0) 7363 81-0
www.ClecoTools.com / www.ClecoTools.de

SP-1091-EN - CLBP08Q | 0421 | Especificaciones sujetas a cambios sin previo aviso. | Cleco® es una marca registrada de Apex Brands, Inc. | © 2021

Cleco® Production Tools

CellClutch™ Especificaciones del producto

CLBP12Q

PISTOLA, 12 Nm

3.2-12 Nm (2.4-8.8 ft lb)

Las herramientas de montaje a batería CellClutch™ son inteligentes a la par que sencillas y aportan programabilidad a su línea.

CARACTERÍSTICAS

- **De fácil programación:** permite programar velocidades y procesos de múltiples etapas para eliminar las fallas y fomentar la productividad.
- **Embrague Cleco de eficacia demostrada:** ofrece niveles incomparables de confiabilidad y durabilidad en la línea de producción.
- **Luz de estado operativo:** luz indicadora en color para conocer el estado del proceso y el recuento de lotes.
- **LED multicolor:** luz de trabajo para facilitar al operario información de estado ("OK/NOK") al iluminar la pieza de trabajo.
- **Estrategias programables de proceso:** supresión de roscas cruzadas y errores durante los procesos gracias a las velocidades y las estrategias programables.
- **Plataforma única de batería:** homogénea para toda la gama inalámbrica, lo que reduce la complejidad y los costos en las instalaciones.

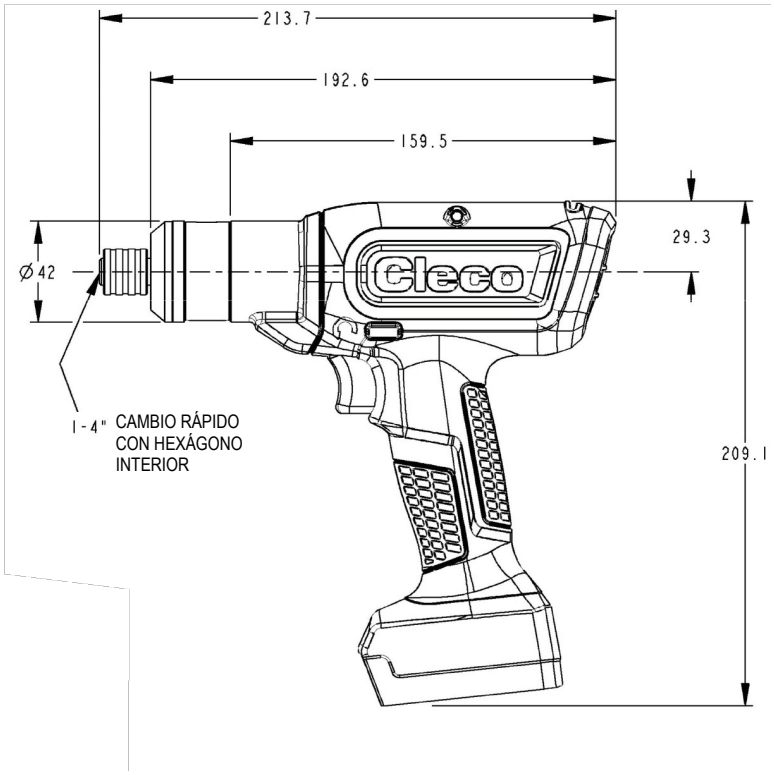

ESPECIFICACIONES

RANGO DE TORQUE (Nm)

Mín./Máx.: 3.2 - 12

RANGO DE TORQUE (ft·lb)

Mín./Máx.: 2.4 - 8.8

VELOCIDAD

r/min / Máx.: 70 - 700

PESO Y DIMENSIONES

Peso sin batería	1.05 kg/2.3 lb
Longitud	213.5 mm / 8.41"
Altura	209 mm / 8.23"
Lateral a centro	28.5 mm / 1.12"
Salida	Hexagonal de liberación rápida de 1/4"
País de origen:	Montaje realizado en EE. UU.

CE

Apex Tool Group, LLC
Teléfono: +1 (800) 845-5629
Teléfono: +1 (919) 387-0099
Teléfono: +49 (0) 7363 81-0
www.ClecoTools.com / www.ClecoTools.de

SP-1091-EN - CLBP12Q | 0421 | Especificaciones sujetas a cambios sin previo aviso. | Cleco® es una marca registrada de Apex Brands, Inc. | © 2021

Cleco® Production Tools

CellClutch™ Especificaciones del producto

CLBA083

ÁNGULO RECTO, 8 Nm

2.2-8 Nm (1.6-5.9 ft lb)

Las herramientas de montaje a batería CellClutch™ son inteligentes a la par que sencillas y aportan programabilidad a su línea.

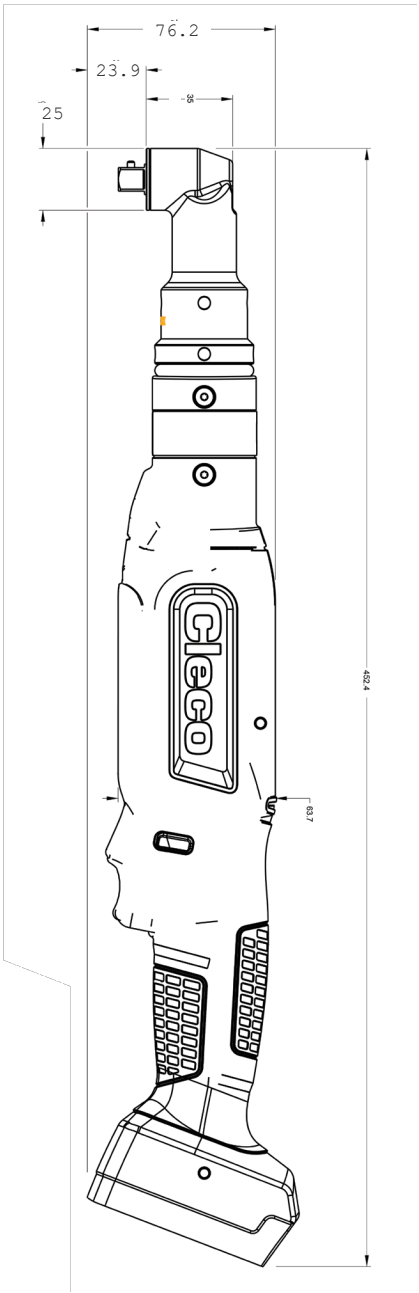

CARACTERÍSTICAS

- **De fácil programación:** permite programar velocidades y procesos de múltiples etapas para eliminar las fallas y fomentar la productividad.
- **Embrague Cleco de eficacia demostrada:** ofrece niveles incomparables de confiabilidad y durabilidad en la línea de producción.
- **Luz de estado operativo:** luz indicadora en color para conocer el estado del proceso y el recuento de lotes.
- **LED multicolor:** luz de trabajo para facilitar al operario información de estado ("OK/NOK") al iluminar la pieza de trabajo.
- **Estrategias programables de proceso:** supresión de roscas cruzadas y errores durante los procesos gracias a las velocidades y las estrategias programables.
- **Plataforma única de batería:** homogénea para toda la gama inalámbrica, lo que reduce la complejidad y los costos en las instalaciones.

ESPECIFICACIONES

RANGO DE TORQUE (Nm)

Mín./Máx.:	2.2 - 8

RANGO DE TORQUE (ft·lb)

Mín./Máx.:	1.6 - 5.9

VELOCIDAD

r/min / Máx.:	92 - 915

PESO Y DIMENSIONES

Peso sin batería	1.46 kg/3.2 lb
Longitud	252.5 mm / 9.94"
Altura	76 mm / 2.99"
Lateral a centro	12.5 mm / 0.49"
Salida	Impulsor cuadrado de 3/8"
País de origen:	Montaje realizado en EE. UU.

CE

Apex Tool Group, LLC
Teléfono: +1 (800) 845-5629
Teléfono: +1 (919) 387-0099
Teléfono: +49 (0) 7363 81-0
www.ClecoTools.com / www.ClecoTools.de

SP-1091-EN - CLBA083 | 0421 | Especificaciones sujetas a cambios sin previo aviso. | Cleco® es una marca registrada de Apex Brands, Inc. | © 2021

Cleco® Production Tools

CellClutch™ Especificaciones del producto

CLBA123

ÁNGULO RECTO, 12 Nm

3.3-12 Nm (2.4-8.8 ft lb)

Las herramientas de montaje a batería CellClutch™ son inteligentes a la par que sencillas y aportan programabilidad a su línea.

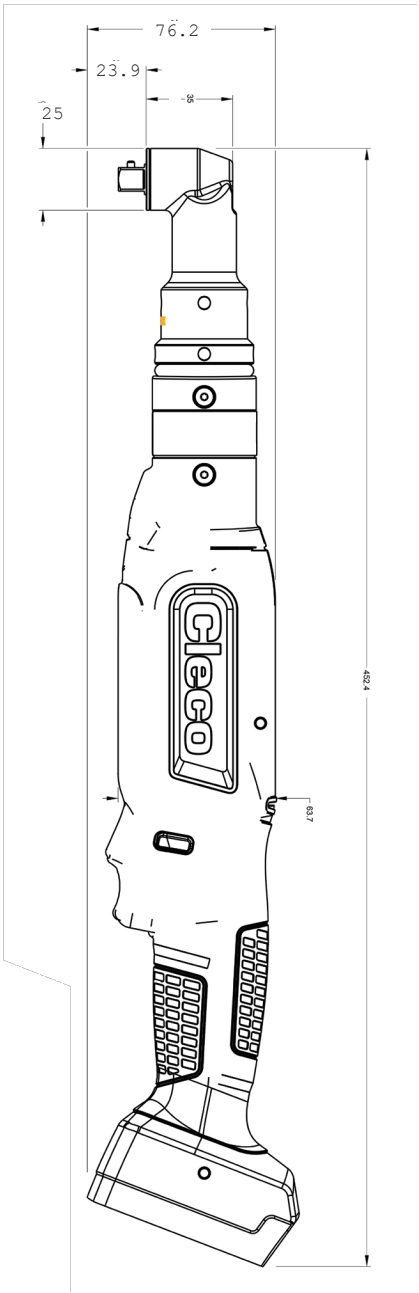

CARACTERÍSTICAS

- **De fácil programación:** permite programar velocidades y procesos de múltiples etapas para eliminar las fallas y fomentar la productividad.
- **Embrague Cleco de eficacia demostrada:** ofrece niveles incomparables de confiabilidad y durabilidad en la línea de producción.
- **Luz de estado operativo:** luz indicadora en color para conocer el estado del proceso y el recuento de lotes.
- **LED multicolor:** luz de trabajo para facilitar al operario información de estado ("OK/NOK") al iluminar la pieza de trabajo.
- **Estrategias programables de proceso:** supresión de roscas cruzadas y errores durante los procesos gracias a las velocidades y las estrategias programables.
- **Plataforma única de batería:** homogénea para toda la gama inalámbrica, lo que reduce la complejidad y los costos en las instalaciones.

ESPECIFICACIONES

RANGO DE TORQUE (Nm)

Mín./Máx.:	3.3 - 12

RANGO DE TORQUE (ft·lb)

Mín./Máx.:	2.3 - 8.8

VELOCIDAD

r/min / Máx.:	65 - 650

PESO Y DIMENSIONES

Peso sin batería	1.46 kg/3.2 lb
Longitud	252.5 mm / 9.94"
Altura	76 mm / 2.99"
Lateral a centro	12.5 mm / 0.49"
Salida	Impulsor cuadrado de 3/8"
País de origen:	Montaje realizado en EE. UU.

CE

Apex Tool Group, LLC
Teléfono: +1 (800) 845-5629
Teléfono: +1 (919) 387-0099
Teléfono: +49 (0) 7363 81-0
www.ClecoTools.com / www.ClecoTools.de

SP-1091-EN - CLBA123 | 0421 | Especificaciones sujetas a cambios sin previo aviso. | Cleco® es una marca registrada de Apex Brands, Inc. | © 2021

CellClutch™
Especificaciones del producto

CLBA203

ÁNGULO RECTO, 21 Nm

8.3-21 Nm (6.1-15.5 ft lb)

Las herramientas de montaje a batería CellClutch™ son inteligentes a la par que sencillas y aportan programabilidad a su línea.

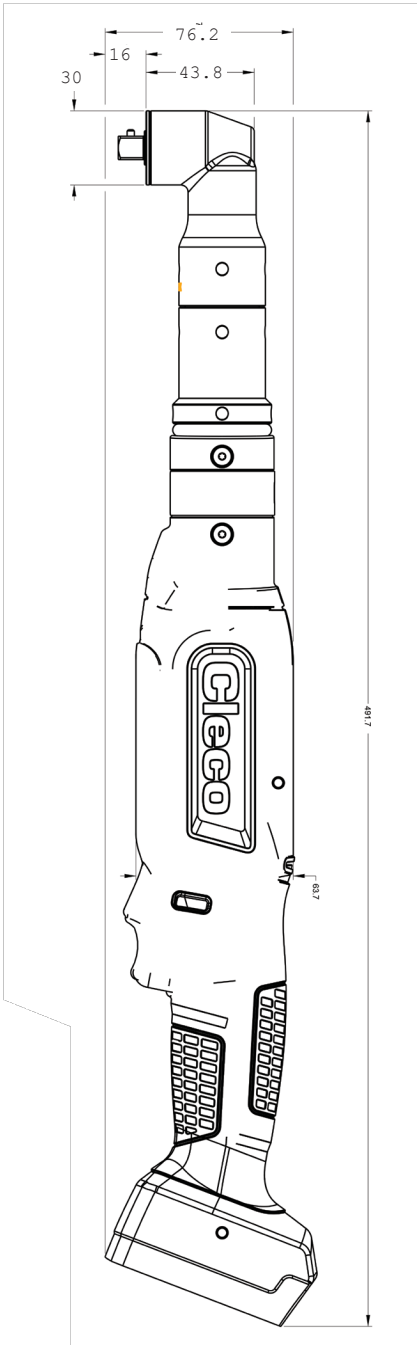

CARACTERÍSTICAS

- **De fácil programación:** permite programar velocidades y procesos de múltiples etapas para eliminar las fallas y fomentar la productividad.
- **Embrague Cleco de eficacia demostrada:** ofrece niveles incomparables de confiabilidad y durabilidad en la línea de producción.
- **Luz de estado operativo:** luz indicadora en color para conocer el estado del proceso y el recuento de lotes.
- **LED multicolor:** luz de trabajo para facilitar al operario información de estado ("OK/NOK") al iluminar la pieza de trabajo.
- **Estrategias programables de proceso:** supresión de roscas cruzadas y errores durante los procesos gracias a las velocidades y las estrategias programables.
- **Plataforma única de batería:** homogénea para toda la gama inalámbrica, lo que reduce la complejidad y los costos en las instalaciones.

ESPECIFICACIONES

RANGO DE TORQUE (Nm)

Mín./Máx.:	8.3 - 21

RANGO DE TORQUE (ft·lb)

Mín./Máx.:	6.1 - 15.5

VELOCIDAD

r/min / Máx.:	36 - 360

PESO Y DIMENSIONES

Peso sin batería	1.73 kg/3.8 lb
Longitud	491.5 mm / 19.35"
Altura	76 mm / 2.99"
Lateral a centro	15 mm / 0.59"
Salida	Impulsor cuadrado de 3/8"
País de origen:	Montaje realizado en EE. UU.

CE

Apex Tool Group, LLC
Teléfono: +1 (800) 845-5629
Teléfono: +1 (919) 387-0099
Teléfono: +49 (0) 7363 81-0
www.ClecoTools.com / www.ClecoTools.de

CellClutch™
Especificaciones del producto

CLBA303

ÁNGULO RECTO, 30 Nm

8.3-30 Nm (6.1-22.1 ft lb)

Las herramientas de montaje a batería CellClutch™ son inteligentes a la par que sencillas y aportan programabilidad a su línea.

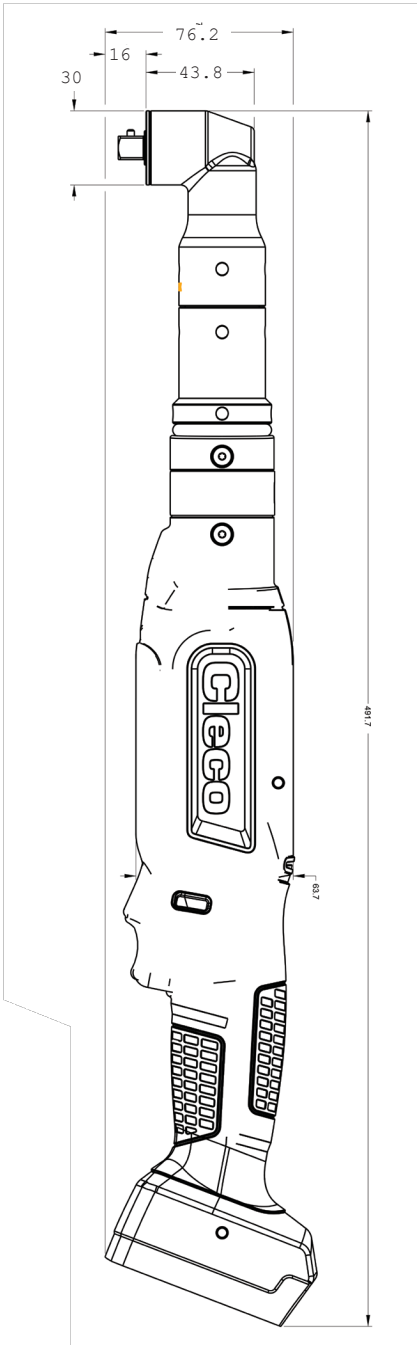

CARACTERÍSTICAS

- **De fácil programación:** permite programar velocidades y procesos de múltiples etapas para eliminar las fallas y fomentar la productividad.
- **Embrague Cleco de eficacia demostrada:** ofrece niveles incomparables de confiabilidad y durabilidad en la línea de producción.
- **Luz de estado operativo:** luz indicadora en color para conocer el estado del proceso y el recuento de lotes.
- **LED multicolor:** luz de trabajo para facilitar al operario información de estado ("OK/NOK") al iluminar la pieza de trabajo.
- **Estrategias programables de proceso:** supresión de roscas cruzadas y errores durante los procesos gracias a las velocidades y las estrategias programables.
- **Plataforma única de batería:** homogénea para toda la gama inalámbrica, lo que reduce la complejidad y los costos en las instalaciones.

ESPECIFICACIONES

RANGO DE TORQUE (Nm)

Mín./Máx.:	8.3 - 30

RANGO DE TORQUE (ft·lb)

Mín./Máx.:	6.1 - 22.1

VELOCIDAD

r/min / Máx.:	26 - 255

PESO Y DIMENSIONES

Peso sin batería	1.73 kg/3.8 lb
Longitud	491.5 mm / 19.35"
Altura	76 mm / 2.99"
Lateral a centro	15 mm / 0.59"
Salida	Impulsor cuadrado de 3/8"
País de origen:	Montaje realizado en EE. UU.

CE

Apex Tool Group, LLC
Teléfono: +1 (800) 845-5629
Teléfono: +1 (919) 387-0099
Teléfono: +49 (0) 7363 81-0
www.ClecoTools.com / www.ClecoTools.de

CellClutch™
Especificaciones del producto

CLBA403

ÁNGULO RECTO, 41 Nm

15.1-41 Nm (11.1-30.2 ft lb)

Las herramientas de montaje a batería CellClutch™ son inteligentes a la par que sencillas y aportan programabilidad a su línea.

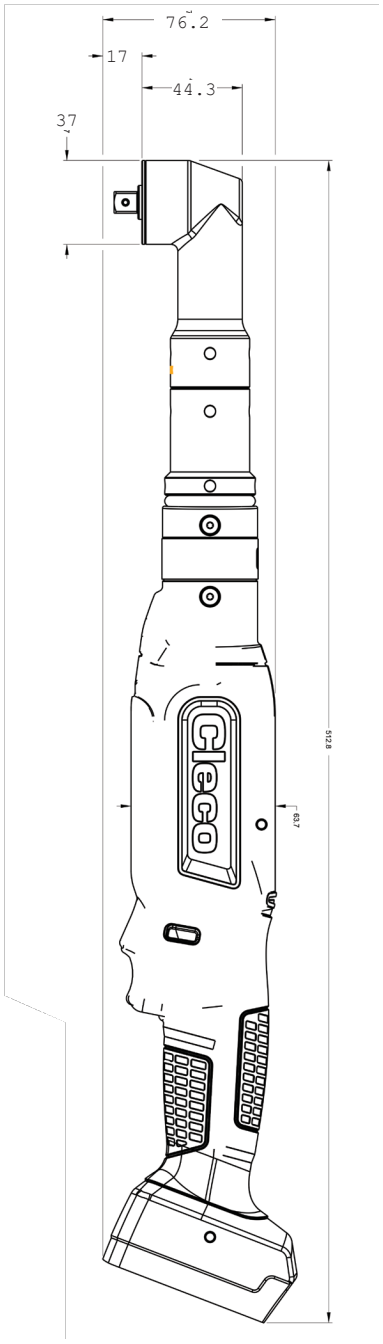

CARACTERÍSTICAS

- **De fácil programación:** permite programar velocidades y procesos de múltiples etapas para eliminar las fallas y fomentar la productividad.
- **Embrague Cleco de eficacia demostrada:** ofrece niveles incomparables de confiabilidad y durabilidad en la línea de producción.
- **Luz de estado operativo:** luz indicadora en color para conocer el estado del proceso y el recuento de lotes.
- **LED multicolor:** luz de trabajo para facilitar al operario información de estado ("OK/NOK") al iluminar la pieza de trabajo.
- **Estrategias programables de proceso:** supresión de roscas cruzadas y errores durante los procesos gracias a las velocidades y las estrategias programables.
- **Plataforma única de batería:** homogénea para toda la gama inalámbrica, lo que reduce la complejidad y los costos en las instalaciones.

ESPECIFICACIONES

RANGO DE TORQUE (Nm)

Mín./Máx.:	15.1 - 41

RANGO DE TORQUE (ft·lb)

Mín./Máx.:	11.1 - 30.2

VELOCIDAD

r/min / Máx.:	19 - 190

PESO Y DIMENSIONES

Peso sin batería	1.83 kg/4.0 lb
Longitud	513 mm / 20.20"
Altura	76 mm / 2.99"
Lateral a centro	18.5 mm / 0.73"
Salida	Impulsor cuadrado de 3/8"
País de origen:	Montaje realizado en EE. UU.

CE

Apex Tool Group, LLC
Teléfono: +1 (800) 845-5629
Teléfono: +1 (919) 387-0099
Teléfono: +49 (0) 7363 81-0
www.ClecoTools.com / www.ClecoTools.de

 © 2021

Cleco® Production Tools

CellClutch™ Especificaciones del producto

CLBS02Q

EN LÍNEA, 2 Nm

0.6-2 Nm (0.4-1.5 ft lb)

Las herramientas de montaje a batería CellClutch™ son inteligentes a la par que sencillas y aportan programabilidad a su línea.

CARACTERÍSTICAS

- **De fácil programación:** permite programar velocidades y procesos de múltiples etapas para eliminar las fallas y fomentar la productividad.
- **Embrague Cleco de eficacia demostrada:** ofrece niveles incomparables de confiabilidad y durabilidad en la línea de producción.
- **Luz de estado operativo:** luz indicadora en color para conocer el estado del proceso y el recuento de lotes.
- **LED multicolor:** luz de trabajo para facilitar al operario información de estado ("OK/NOK") al iluminar la pieza de trabajo.
- **Estrategias programables de proceso:** supresión de roscas cruzadas y errores durante los procesos gracias a las velocidades y las estrategias programables.
- **Plataforma única de batería:** homogénea para toda la gama inalámbrica, lo que reduce la complejidad y los costos en las instalaciones.

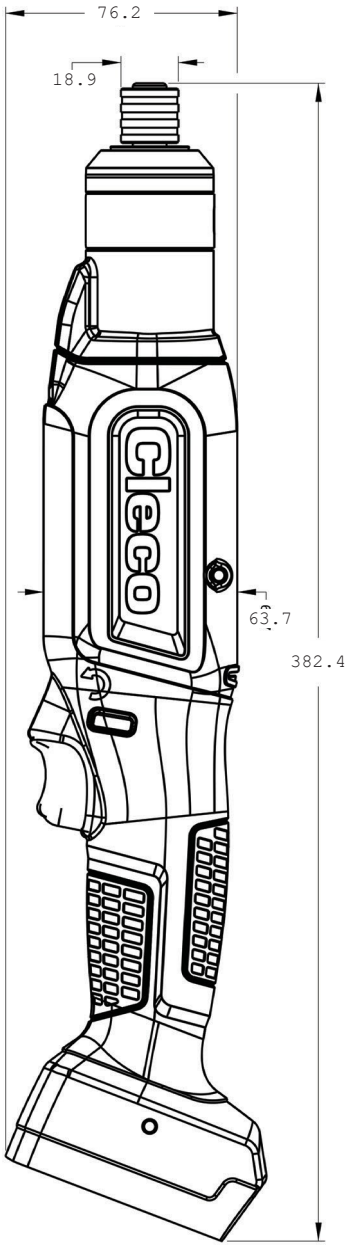

ESPECIFICACIONES

RANGO DE TORQUE (Nm)

Mín./Máx.:	0.6 - 2

RANGO DE TORQUE (ft·lb)

Mín./Máx.:	0.4 - 1.5

VELOCIDAD

r/min / Máx.:	177 -1770

PESO Y DIMENSIONES

Peso sin batería	0.97 kg/2.1 lb
Longitud	382 mm / 15.04"
Altura	76 mm / 2.99"
Lateral a centro	28.5 mm / 1.12"
Salida	Hexagonal de liberación rápida de 1/4"
País de origen:	Montaje realizado en EE. UU.

CE

Apex Tool Group, LLC
Teléfono: +1 (800) 845-5629
Teléfono: +1 (919) 387-0099
Teléfono: +49 (0) 7363 81-0
www.ClecoTools.com / www.ClecoTools.de

SP-1091-EN - CLBS02Q | 0421 | Especificaciones sujetas a cambios sin previo aviso. | Cleco® es una marca registrada de Apex Brands, Inc. | © 2021

Cleco® Production Tools

CellClutch™ Especificaciones del producto

CLBS04Q

EN LÍNEA, 4 Nm

1.1-4 Nm (0.8-2.9 ft lb)

Las herramientas de montaje a batería CellClutch™ son inteligentes a la par que sencillas y aportan programabilidad a su línea.

CARACTERÍSTICAS

- **De fácil programación:** permite programar velocidades y procesos de múltiples etapas para eliminar las fallas y fomentar la productividad.
- **Embrague Cleco de eficacia demostrada:** ofrece niveles incomparables de confiabilidad y durabilidad en la línea de producción.
- **Luz de estado operativo:** luz indicadora en color para conocer el estado del proceso y el recuento de lotes.
- **LED multicolor:** luz de trabajo para facilitar al operario información de estado ("OK/NOK") al iluminar la pieza de trabajo.
- **Estrategias programables de proceso:** supresión de roscas cruzadas y errores durante los procesos gracias a las velocidades y las estrategias programables.
- **Plataforma única de batería:** homogénea para toda la gama inalámbrica, lo que reduce la complejidad y los costos en las instalaciones.

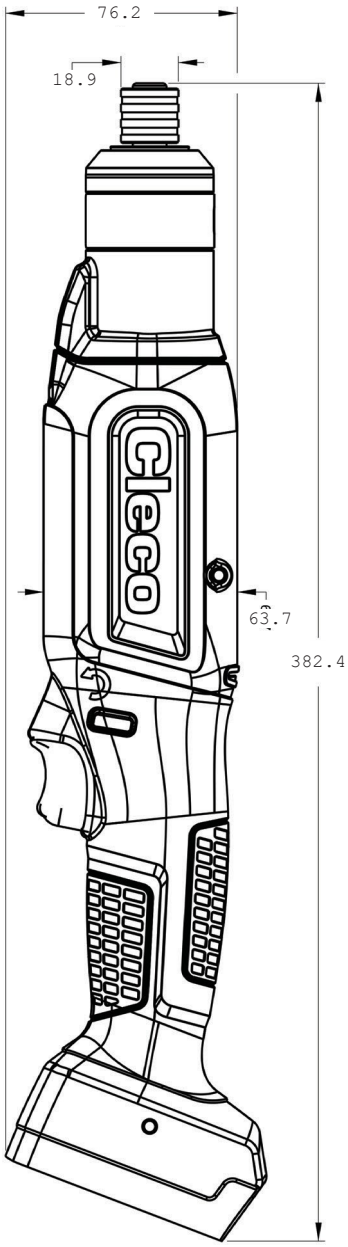

ESPECIFICACIONES

RANGO DE TORQUE (Nm)

Mín./Máx.:	1.1 - 4

RANGO DE TORQUE (ft·lb)

Mín./Máx.:	0.8 - 2.9

VELOCIDAD

r/min / Máx.:	177 -1770

PESO Y DIMENSIONES

Peso sin batería	0.97 kg/2.1 lb
Longitud	382 mm / 15.04"
Altura	76 mm / 2.99"
Lateral a centro	28.5 mm / 1.12"
Salida	Hexagonal de liberación rápida de 1/4"
País de origen:	Montaje realizado en EE. UU.

CE

Apex Tool Group, LLC
Teléfono: +1 (800) 845-5629
Teléfono: +1 (919) 387-0099
Teléfono: +49 (0) 7363 81-0
www.ClecoTools.com / www.ClecoTools.de

SP-1091-EN - CLBS04Q | 0421 | Especificaciones sujetas a cambios sin previo aviso. | Cleco® es una marca registrada de Apex Brands, Inc. | © 2021